KBK

Küçük Birim

Büyüyeceği zaman

Küçülmesi lazım

BKB

Büyük Birim

Küçüleceği zaman

Büyümesi lazım

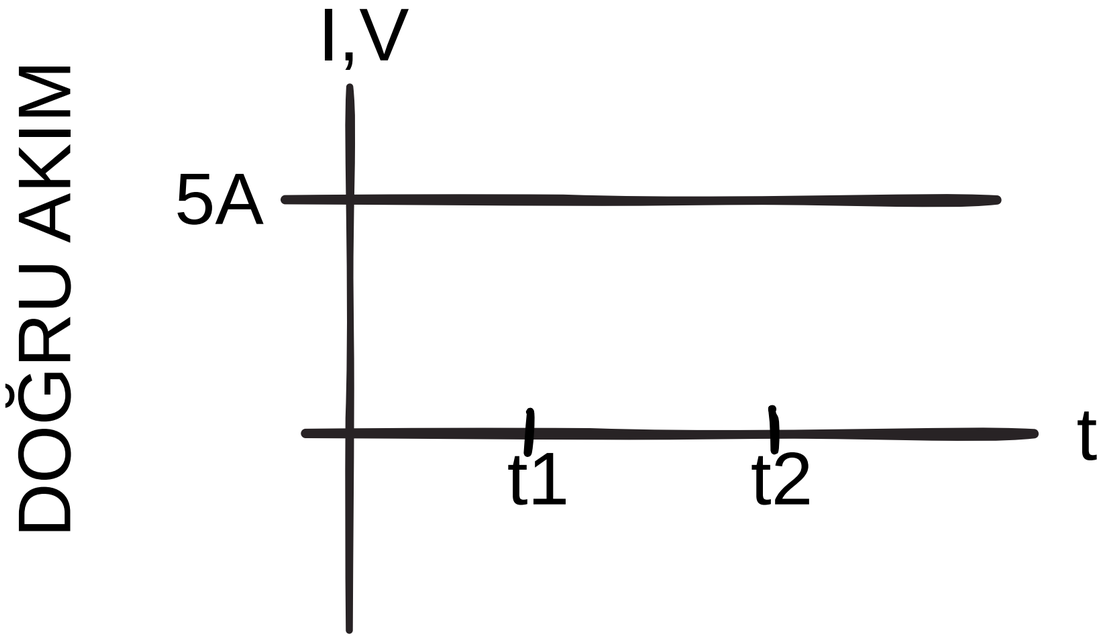

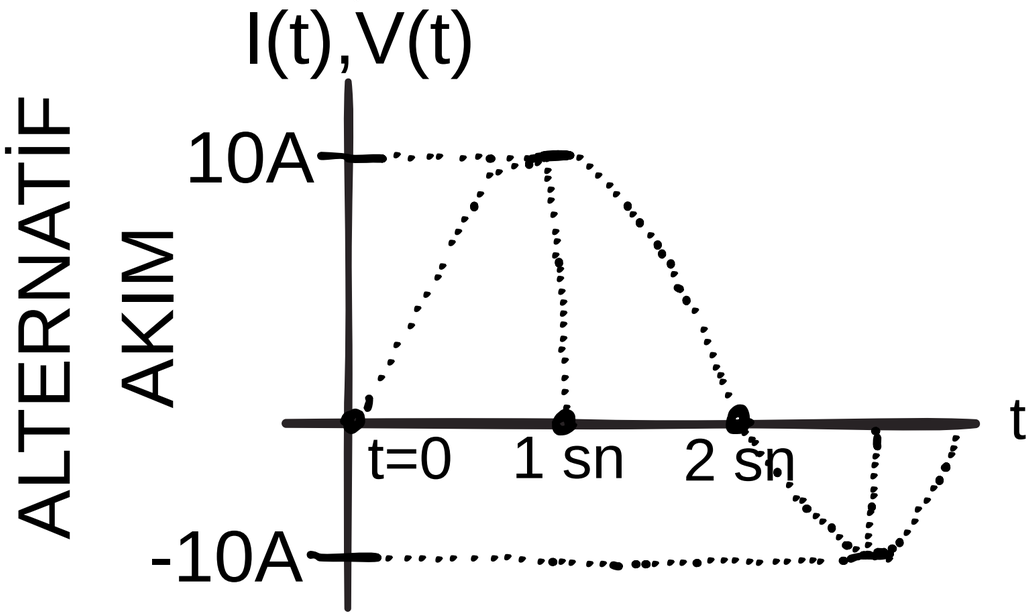

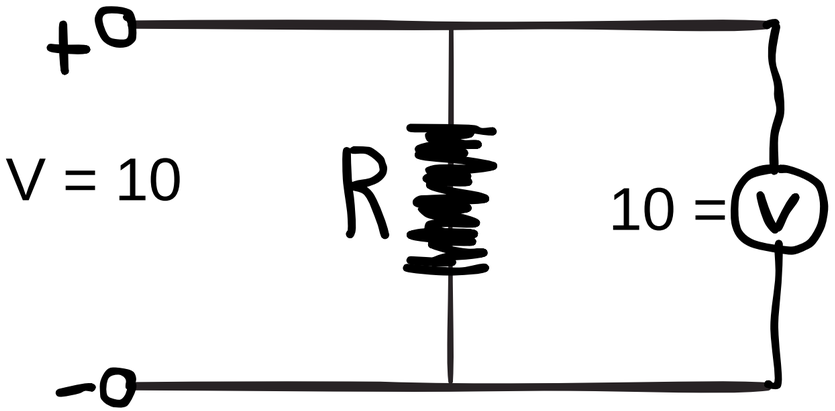

V = 5V uygulanır

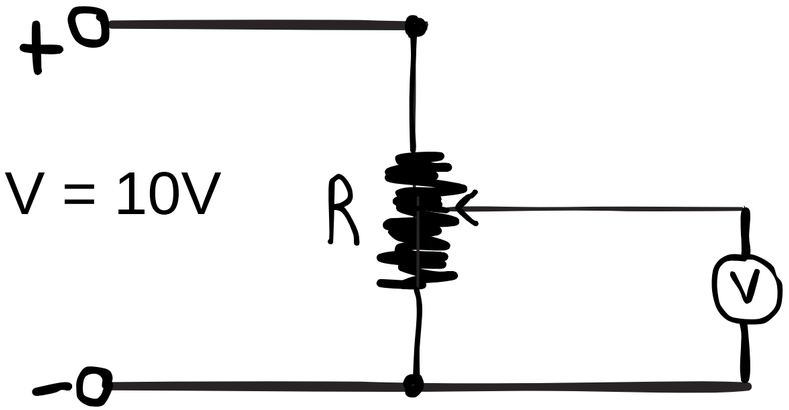

V = 10V uygulanır

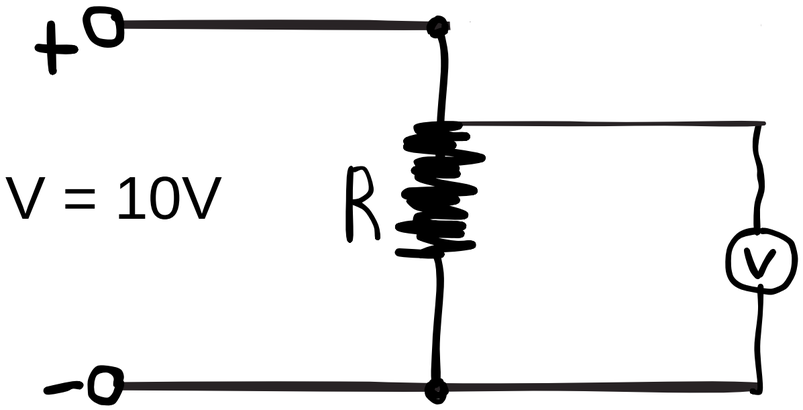

V = 0V uygulanır

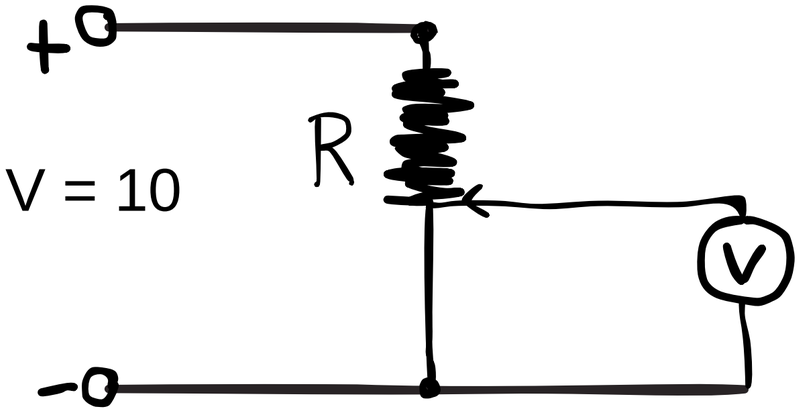

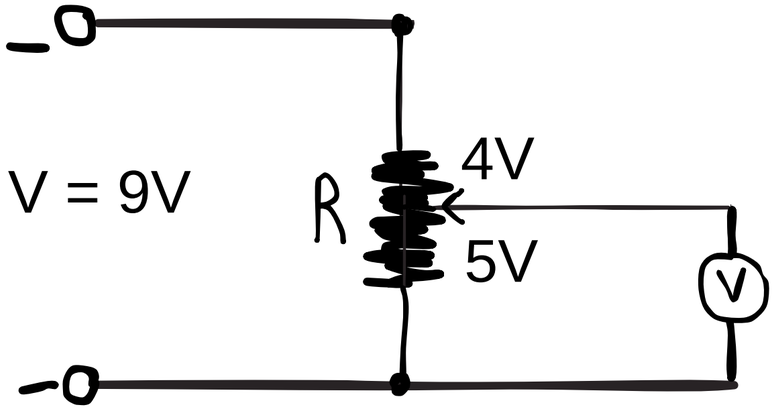

Seri

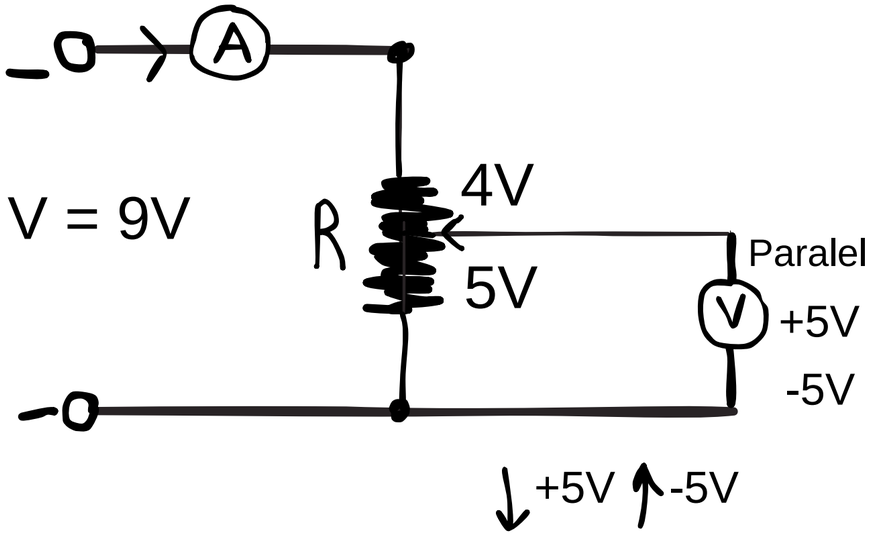

Direnç kod rengi

Siyah Kırmızı Sarı Mavi Gri

SOKAKTA SAYAMAM GİBİ

Kahverengi Turuncu Yeşil Mor Beyaz

ÇARPAN ARTAR

			Çarpan
Siyah		0	_____
KahveRengi		1	_____0
Kırmızı		2	_____00
Turuncu		3	____000
Sarı		4	__0, 000
Yeşil		5	_00, 000
Mavi		6	000, 000
Mor		7	
Gri		8	
Beyaz		9	

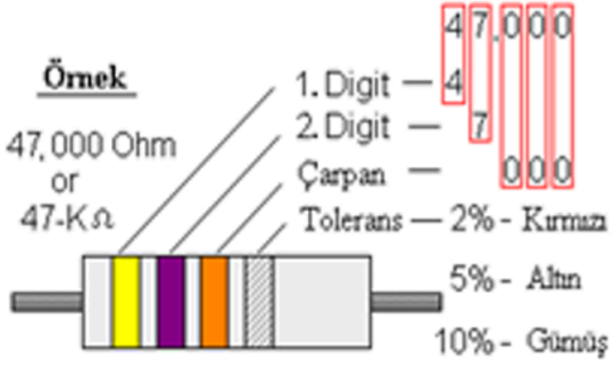

4 Band Renk Kodu

2. HAFTA